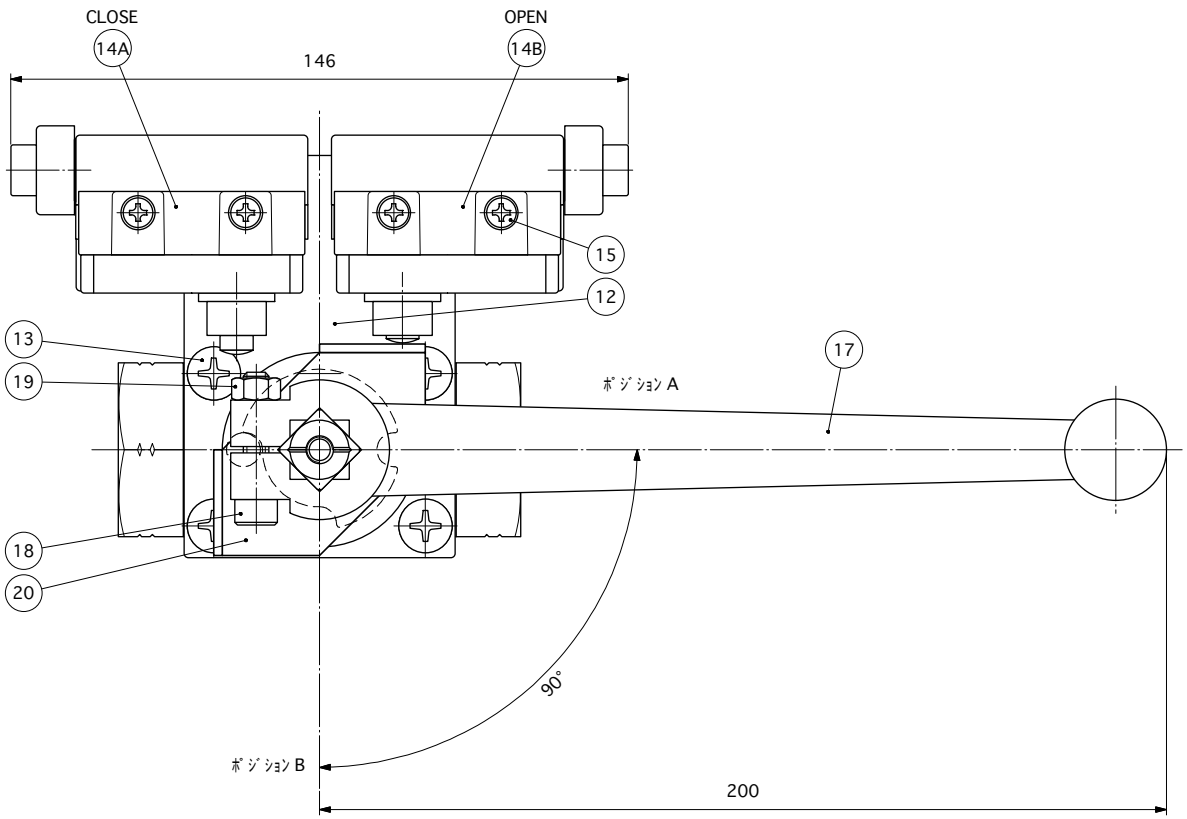

ﾚﾊﾞｰ位置	ﾊﾞﾙﾌﾞ回路	ﾘﾐｯﾄｽｲｯﾁ動作
ﾎﾟｼﾞｼｮﾝ A		ﾘﾐｯﾄｽｲｯﾁA OFF ﾘﾐｯﾄｽｲｯﾁB ON
ﾎﾟｼﾞｼｮﾝ B		ﾘﾐｯﾄｽｲｯﾁA ON ﾘﾐｯﾄｽｲｯﾁB OFF

LSO ﾘﾐｯﾄｽｲｯﾁ 開1点	LSC ﾘﾐｯﾄｽｲｯﾁ 閉1点
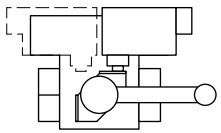	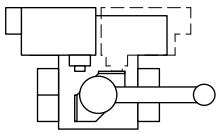

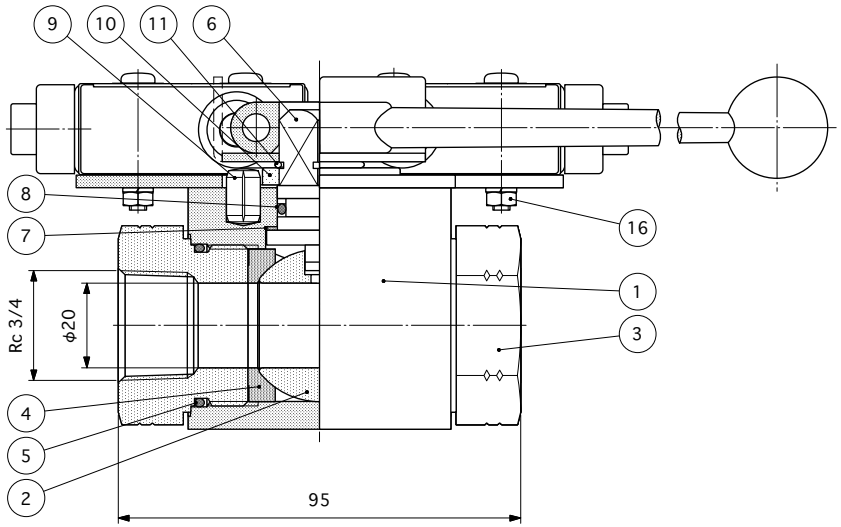

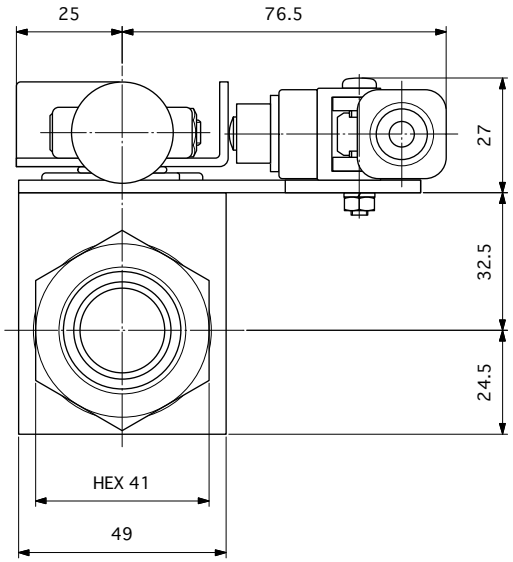

番号	部品名	材質	数量	備考
20	ストライカー	ステンレス鋼	1	XL0C-06-0708C
19	ナット M6	炭素鋼	1	亜鉛メッキ
18	ボルト M6	炭素鋼	1	亜鉛メッキ
17	ストレートレバー SW14	アルミニウム合金	1	
16	ナット・ワッシャー M4	ステンレス鋼	4	
15	ボルト M4	ステンレス鋼	4	
14	リミットスイッチ	アルミニウム合金	2	OMRON ZC-D55
13	皿小ネジ M6	ステンレス鋼	4	
12	LSブラケット	ステンレス鋼	1	XL0C-06-0708C
11	スナップリング	ステンレス鋼	1	
10	ストッパーディスク	ステンレス鋼	1	
9	ストッパーピン	ステンレス鋼	1	
8	ステムOリング	FPM	1	PTFEバックアップリング付
7	スラストワッシャー	PA6.6	1	DN20-25
6	ステム SW14	炭素鋼	1	亜鉛メッキ
5	アダプターOリング	FPM	2	
4	ボールシール DN20	POM	2	
3	アダプター Rc 3/4	炭素鋼	2	亜鉛メッキ
2	ボール DN20	炭素鋼	1	H.Cr.メッキ
1	バルブボディ BKH	炭素鋼	1	亜鉛メッキ

記号	日付	記事	署名
◇			
◇			
ⓑ	Nov.16,'21	図面更新	Mita
ⓐ	May.16,'09	PT → Rc	Mita

Title ⓐ

BKH-Rc3/4-1129-LS2-03

	承認	作成
署名		Mita
作成日	Dec.18,'07	Dec.18,'07

図面番号	MHA-2W-06-438C	第三角法
FLO-TEC,LTD.		縮尺 NON