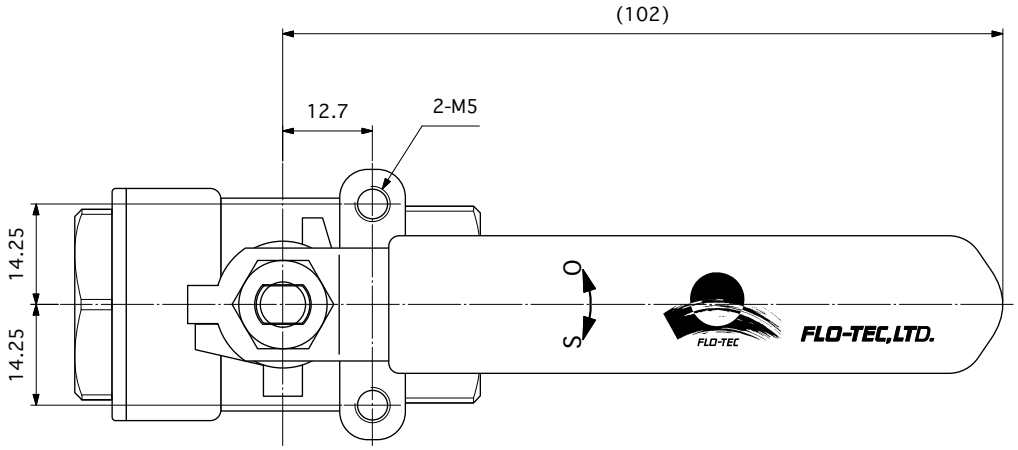

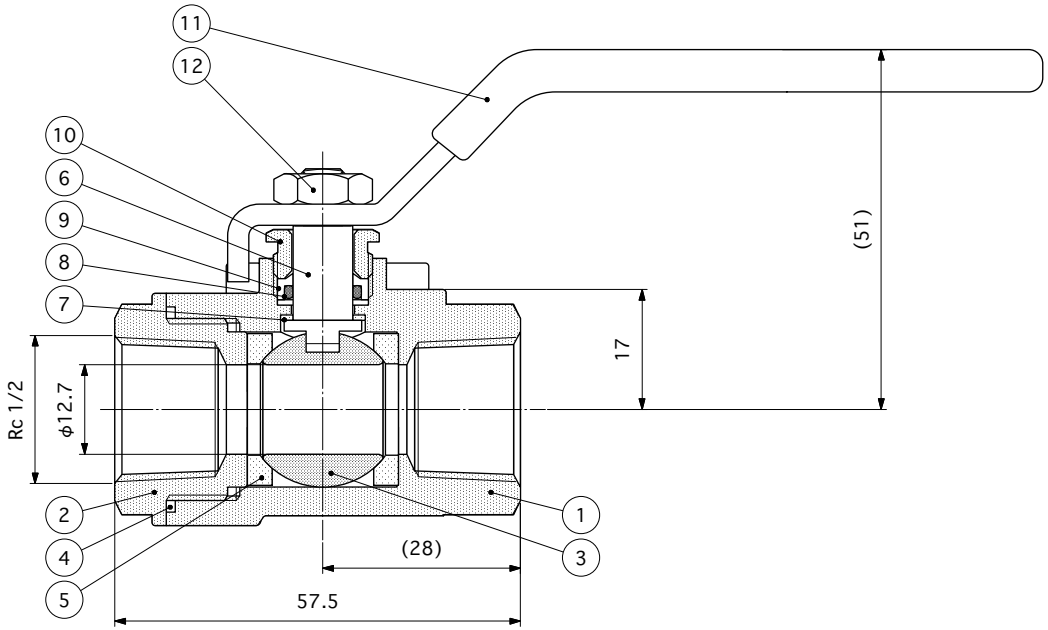

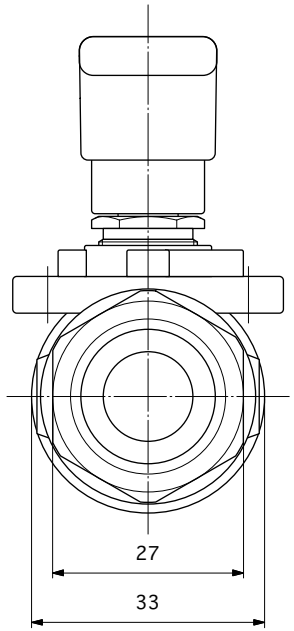

最高使用圧力 ： 14 MPa max. (140 bar)

最高使用温度 ： 80℃ max

バルブ重量 ： 300g

番号	部品名	材質	数量	備考
12	ナット	ステンレス鋼	1	SUS304
11	レバー	ステンレス鋼	1	SUS304 塩ビカバー付(青)
10	グランドナット	ステンレス鋼	1	SUS304
9	ステムパッキン	POM	1	
8	ステムOリング	FPM	1	
7	スラストワッシャー	POM	1	
6	ステム	ステンレス鋼	1	SUS316
5	ボールシール	POM	2	
4	ボディシール	PTFE	1	
3	ボール	ステンレス鋼	1	SUS316+H.Cr.メッキ
2	エンドキャップ	ステンレス鋼	1	SCS14A相当 (CF8M)
1	ボディ	ステンレス鋼	1	SCS14A相当 (CF8M)

記号	日付	記事	署名
◇			
◇			
◇			
ⓐ	Mar.07,'12	更新	J. Uemura

Title

PR201 - 1/2PT

	承認	作成
署名		
作成日	Jun.29,'98	Jun.29,'98

図面番号	PR-A201-04-035C	第三角法
FLO-TEC,LTD.		縮尺 NON