● 高圧ガス保安法における高圧ガスとは

＜ 高圧ガス保安法　第2条より ＞

圧縮ガス（圧縮アセチレンガスを除く）	(1) 常用の温度において圧力が1MPa以上となる圧縮ガスであって現にその圧力が1MPa以上であるもの (2) 温度35℃において圧力が1MPa以上となる圧縮ガス
圧縮アセチレンガス	(1) 常用の温度において圧力が0.2MPa以上となる圧縮アセチレンガスであって現にその圧力が0.2MPa以上であるもの (2) 温度15℃において圧力が0.2MPa以上となる圧縮アセチレンガス
液化ガス	(1) 常用の温度において圧力が0.2MPa以上となる液化ガスであって現にその圧力が0.2MPa以上であるもの (2) 圧力が0.2MPaとなる場合の温度35℃以下である液化ガス
その他	上記に掲げるものを除くほか、温度35℃において圧力0Pa超える液化ガスのうち、液化シアン化水素、液化ブロムメチル、液化酸化エチレン又はその他の液化ガスであって、政令で定めるもの
毒性ガス	亜硫酸ガス、アンモニア、一酸化炭素、塩素、ベンジン など
可燃性ガス	水素、メタン、エタン、プロパン、一酸化炭素、エタノール など
支燃性ガス	酸素、空気、フッ素、塩素、一酸化窒素 など
その他のガス	ヘリウム、ネオン、アルゴン、窒素、二酸化炭素、フルオロカーボン など

● 高圧ガス設備で使用できるバルブとは

型式認定弁又は、KHK個別認定弁。それ以外では、複合設備として高圧ガス設備試験に合格したバルブになります。

型式認定弁とは	経済産業大臣が認定した大臣認定試験者が製造、試験に合格した製品で、認定試験者の行った試験等に関する認定試験者試験等成績書が添付されたバルブ
KHK個別認定弁とは	高圧ガス保安協会（KHK）が行った高圧ガス設備試験に合格した製品で、KHKの行った試験等に関する高圧ガス設備試験成績証明書が添付されたバルブ
認定弁以外で使用するには	複合設備として高圧ガス設備試験に合格する必要があります。受験するためには強度計算書、材料証明書が必要となります。（弊社にて発行可）

注意事項

- ガス種にかかわらず、ご相談ください。問い合わせシートに記入いただいた上、ご選定及び、お見積もりをさせていただきます。
- 本バルブは高圧ガス設備にて使用できます。
- 流体及び、バルブが凍らないようにご使用ください。

CA-MHA-052-V1.0J　2021.10

外観・仕様は改良のため、予告なしに変更することがございますのでご了承ください。

製造・販売

フローテック株式会社

[本　　社] 〒230-0071 神奈川県横浜市鶴見区駒岡2-5-32 F・TECビル
TEL:045-586-2619　FAX:045-580-1695

[関西営業所] 〒663-8106 兵庫県西宮市大屋町25-12-402
TEL:0798-78-3552　FAX:0798-78-3553

URL:http://www.flotec.jp

代理店

FLO-TEC

フローテックの高圧ボールバルブは不活性ガスに対応しました。
KHK 個別認定を取得するか、複合設備にて高圧ガス設備試験に合格することで高圧ガス設備にて使用が可能となりました(※1)。

高圧ボールバルブ
［ 高圧ガス対応 ］

HIGH-PRESSURE BALL VALVE

for GAS

GBKH シリーズ
GMKHP シリーズ
GBKHD シリーズ

対応流体	不活性ガス（毒性及び、可燃性ガス以外）(※3)
圧　力	～14.0MPa/ ～31.5MPa/ ～42.0MPa (※4)
温　度	-20～80℃(※4)
接　続	Rc (※5)
口　径	1/4"～2"
ボディ材質	SUS316Ti 相当（DIN1.4571）
ボールシール	耐エロージョン POM（ポリアセタール）(※6)
O リング	FPM（フッ素ゴム）(※6)

1. 1/4 から 2 インチまで豊富なラインナップ
2. 手動弁のほか自動弁もご用意
3. バルブが在庫品なので短納期 (※2)

※1：型式認定弁ではありません。
※2：個別認定が必要な場合、4～6週間程度かかります。
※3：主な実績のある流体：窒素、空気、CO_2 等
他の流体はお問い合わせください。
※4：流体、温度、口径、バルブのシリーズにより変わります。
※5：接続は NPT ネジや G ネジ、SAE フランジも受注生産にて対応可能です。
※6：標準組み合わせ以外に、流体・ご使用条件等によって他材質の選定が可能です。
（42.0MPa 対応時ボールシールは PEEK）

長年積み重ねてきた技術を生かし、流体仕様、操作仕様から最適なバルブをご用意!

High-pressure Ball Valve

シリーズ一覧［口径-圧力］

使用圧力と口径によって、3つのシリーズから最適なバルブを選ぶことができます。

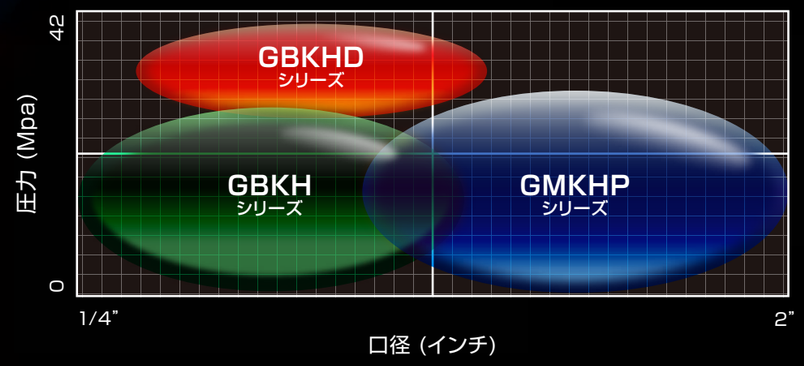

手動ボールバルブ

構造図

GBKHシリーズ

GBKHDシリーズ

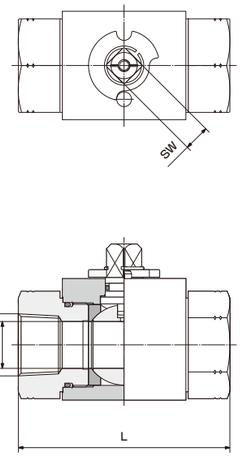

GMKHPシリーズ

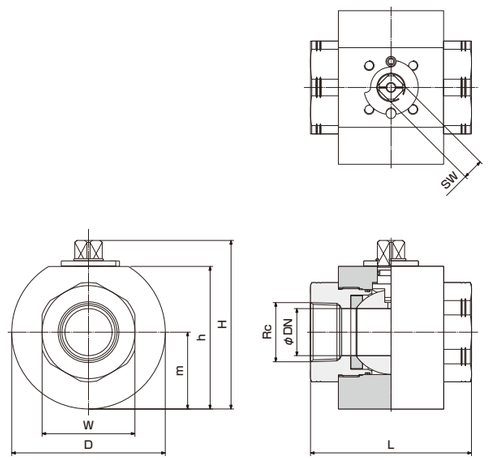

寸法表

圧力条件…流体:窒素、温度:40℃時

型 式	Rc	DN(mm)	L(mm)	H(mm)	h(mm)	m(mm)	D(mm)	W(mm)	SW(mm)	重量(kg)	圧力(MPa)
GBKH-Rc1/4-DN10-44B9-02	1/4"	10	72	52	38	17.5	32	27	9	0.48	30.0
GBKH-Rc3/8-44B9-02	3/8"	10	72	52	38	17.5	32	27	9	0.46	30.0
GBKH-Rc1/2-44B9-02	1/2"	13	83	54	40	19	35	30	9	0.58	31.5
GBKHD-Rc1/2-44B9-03	1/2"	13	85	60.2	46	21	38	30	9	0.72	35.0
GBKH-Rc3/4-44B9-03	3/4"	20	95	75	57	24.5	49	41	14	1.40	29.8
GBKH-Rc1-44B9-03	1"	25	113	83	65	29.5	58	50	14	2.13	25.0
GBKHD-Rc1-44B9-03	1"	25	124	92.5	70	34.5	70	60	14	3.8	35.0
GBKHD-Rc1-44g9-03	1"	25	124	92.5	70	34.5	70	60	14	3.8	42.0
GBKH-Rc1.1/4-DN25-44B9-03	1.1/4"	25	120	83	65	29.5	58	55	14	2.21	25.0
GMKHP-Rc1.1/2-44B9-03	1.1/2"	38	130	136	115	62	124	75	17	7.85	31.5
GMKHP-Rc2-DN50-44B9-03	2"	48	140	145	124	66	132	90	17	10.45	31.5

GBKH シリーズ　GBKHDシリーズ　GMKHPシリーズ

空圧自動ボールバルブ

構造図

GBKH/DANシリーズ

GBKHD/DANシリーズ

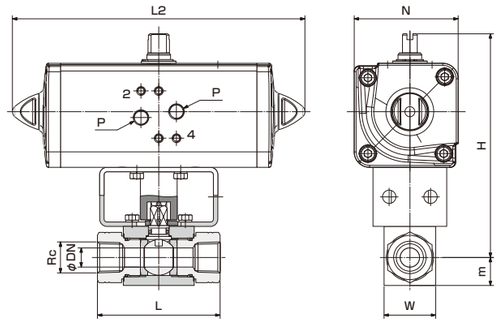

GMKHP/DANシリーズ

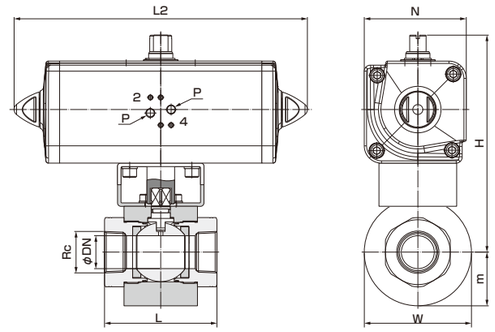

寸法表

圧力：～14MPa　圧力条件…流体:窒素、温度:40℃時

型 式	Rc	D(mm)	L(mm)	L2(mm)	H(mm)	m(mm)	N(mm)	W(mm)	P	重量(kg)	圧力(MPa)
GBKH-Rc1/4-DN10-44B9 / DAN60	1/4"	10	72	198	150.9	17.5	70.4	32	G1/8	2.3	14.0
GBKH-Rc3/8-44B9 / DAN60	3/8"	10	72	198	150.9	17.5	70.4	32	G1/8	2.3	14.0
GBKH-Rc1/2-44B9 / DAN60	1/2"	13	83	198	150.9	19	70.4	35	G1/8	2.4	14.0
GBKH-Rc3/4-44B9 / DAN180	3/4"	20	95	290.5	210	24.5	118	49	G1/8	6.5	14.0
GBKH-Rc1-44B9 / DAN180	1"	25	113	290.5	213	29.5	107.5	58	G1/8	7.3	14.0
GBKH-Rc1.1/4-DN25-44B9 / DAN180	1.1/4"	25	120	290.5	213	29.5	107.5	58	G1/8	7.3	14.0
GMKHP-Rc1.1/2-44B9 / DAN480	1.1/2"	38	130	388	267.9	62	135	124	G1/4	18.5	14.0

圧力：14MPa～31.5MPa　圧力条件…流体:窒素、温度:40℃時

型 式	Rc	D(mm)	L(mm)	L2(mm)	H(mm)	m(mm)	N(mm)	W(mm)	P	重量(kg)	圧力(MPa)
GBKH-Rc1/4-DN10-44B9 / DAN106	1/4"	10	72	237	163.8	13.5	83.3	32	G1/8	3.5	30.0
GBKH-Rc3/8-44B9 / DAN106	3/8"	10	72	237	163.8	17.5	83.3	32	G1/8	3.5	30.0
GBKH-Rc1/2-44B9 / DAN120	1/2"	13	83	245	168	19	87	35	G1/8	3.6	31.5
GBKH-Rc3/4-44B9 / DAN360	3/4"	20	95	340	230.5	24.5	118	49	G1/8	9.4	29.8
GBKH-Rc1-44B9 / DAN360	1"	25	113	340	233.5	29.5	118	58	G1/8	10.1	25.0
GBKH-Rc1.1/4-DN25-44B9 / DAN360	1.1/4"	25	120	340	233.5	29.5	118	58	G1/8	10.2	25.0
GMKHP-Rc1.1/2-44B9 / DAN480	1.1/2"	38	130	388	267.9	62	135	124	G1/4	18.5	31.5

高頻度対応　圧力：5.0MPa～42.0MPa　圧力条件…流体:窒素、温度:40℃時

型 式	Rc	D(mm)	L(mm)	L2(mm)	H(mm)	m(mm)	N(mm)	W(mm)	P	重量(kg)	圧力(MPa)
GBKHD-Rc1/2-44B9 / DAN60	1/2"	13	85	198	155.4	21	70.4	38	G1/8	26	14.0
GBKHD-Rc1/2-44B9 / DAN106	1/2"	13	85	237	168.3	21	83.3	38	G1/8	26	35.0
GBKHD-Rc1-44B9 / DAN180	1"	25	124	290.5	213	34.5	107.5	70	G1/8	8.9	5.0
GBKHD-Rc1-44B9 / DAN360	1"	25	124	340	233.5	34.5	118	70	G1/8	11.7	35.0
GBKHD-Rc1-44g9 / DAN480	1"	25	124	388	250.4	34.5	135	70	G1/4	14.4	42.0

※Rc2" DN50につきましては、弊社までご相談ください。

GBKH シリーズ　GBKHDシリーズ　GMKHPシリーズ