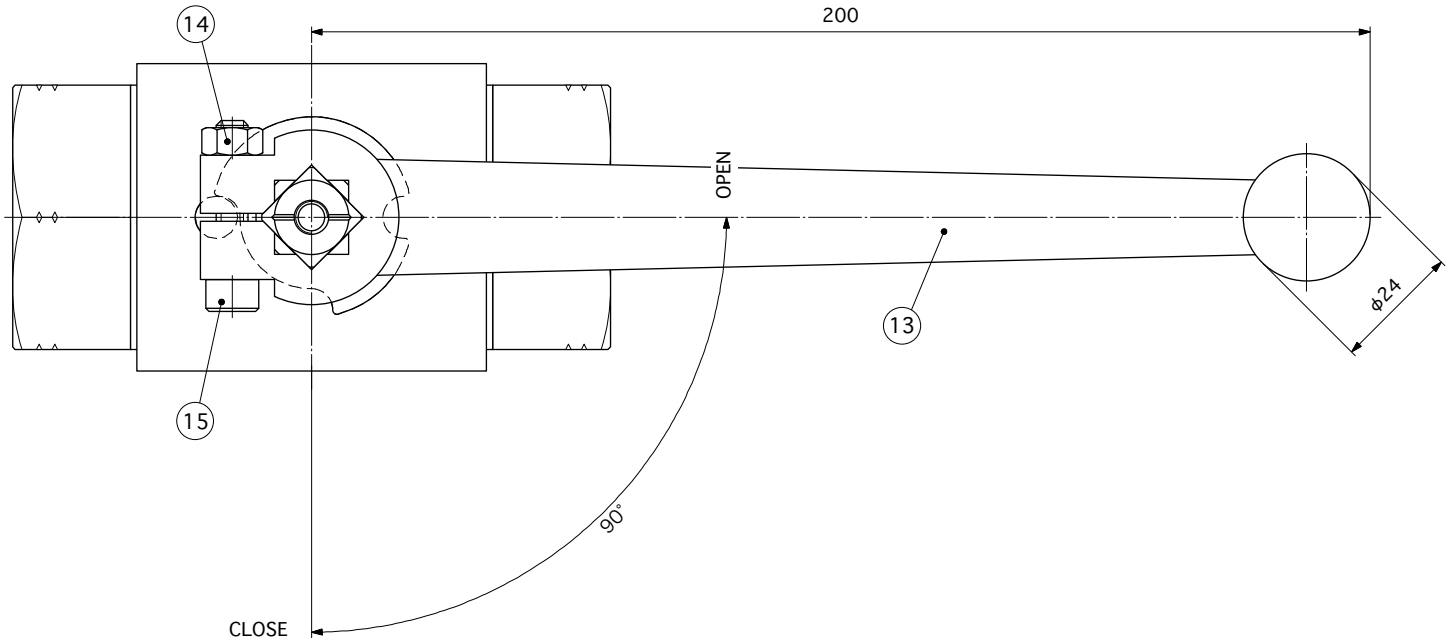

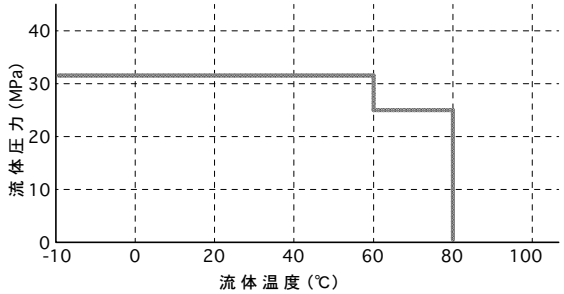

!注)衝撃圧力が加わる場合(建設機械など)はピーク圧が上表の上限圧力を超えてはならない。

最高使用圧力:31.5MPa(安全率2.4倍)
使用温度範囲:0～80℃
(80℃で使用時の最高使用圧力は25MPa)
※ 亜鉛メッキは三価クロメート処理

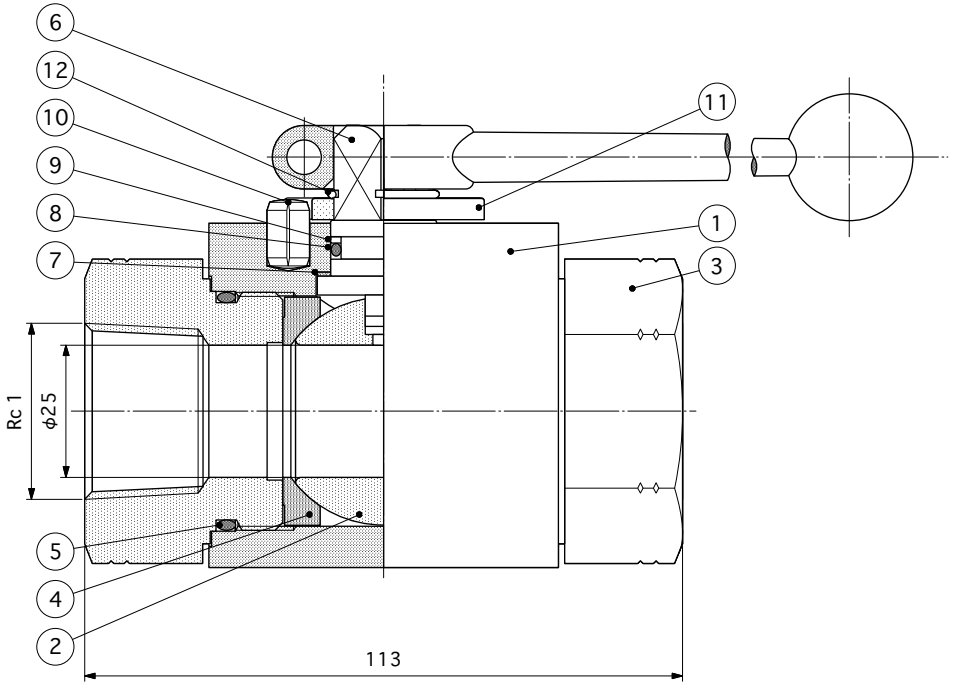

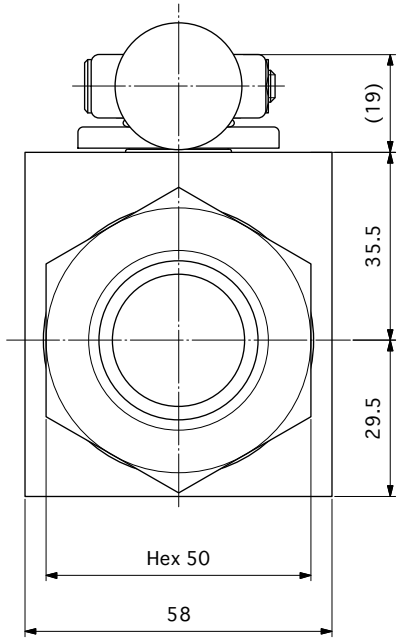

番号	部品名	材質	数量	備考
15	ボルト M6	炭素鋼	1	亜鉛メッキ
14	ナット M6	炭素鋼	1	亜鉛メッキ
13	ストレートレバー SW14	アルミニウム合金	1	
12	スナップリング	炭素鋼	1	亜鉛メッキ
11	ストッパーディスク	炭素鋼	1	亜鉛メッキ
10	ストッパーピン	炭素鋼	1	亜鉛メッキ
9	バックアップリング P16	PTFE	1	
8	ステムOリング P16	FPM	1	
7	スラストワッシャー	PA6.6	1	DN20-25
6	ステム SW14	炭素鋼	1	亜鉛メッキ
5	アダプターOリング	FPM	2	
4	ボールシール DN25	POM	2	
3	アダプター Rc1	炭素鋼	2	亜鉛メッキ
2	ボール DN25	炭素鋼	1	H.Cr.メッキ
1	バルブボディ BKH	炭素鋼	1	亜鉛メッキ

記号	日付	記事	署名
◇			
◇			
◇			
◈	Mar.03,'16	型式改訂	Inuta

Title
BKH-Rc1-1129Z3-03 ◈

	承認	作成
署名		Inuta
作成日	Apr.17,'09	Apr.17,'09

図面番号	MHA-2W-08-502B	第三角法
FLO-TEC,LTD.		縮尺 NON